Merkki	Muutos	Pvm	Muutt.	Hyv

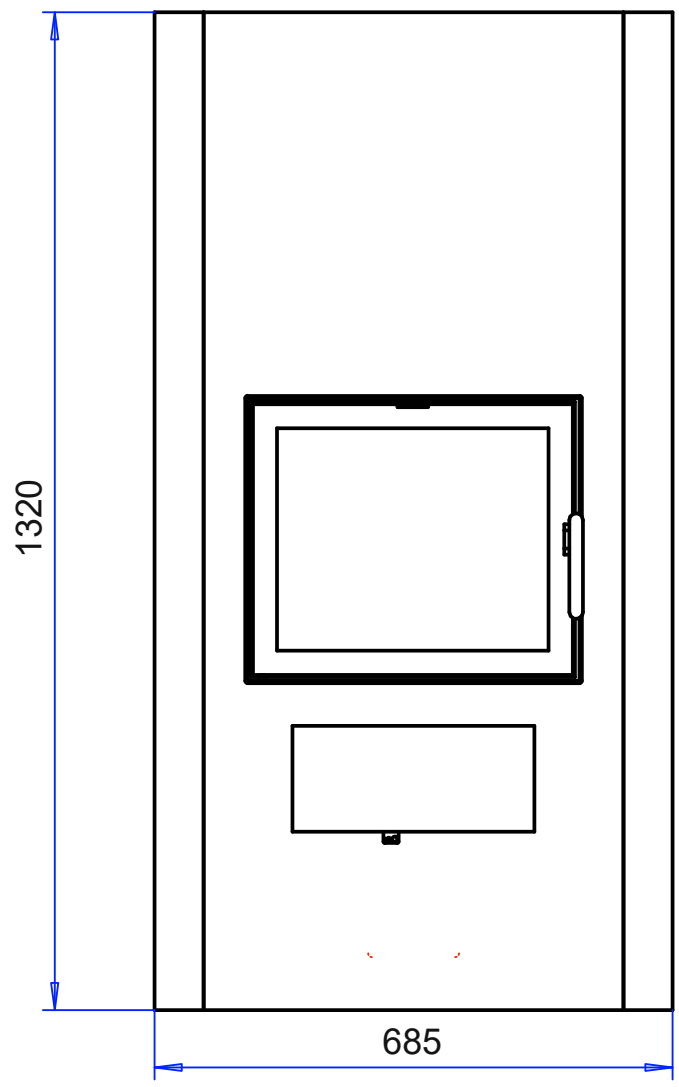

MARIA

Leveys 685 mm
Syvyys 465 mm
Korkeus n. 1320 mm
(korvausilmamallin
korkeus n. 1420 mm)
Paino 600 kg
(korvausilmamallin
paino 650 kg)

Tulipesä
Syvyys 335 mm
Leveys 255 mm

Takkaluukku (muurausmitta)
Leveys 440 mm (380 mm)
Korkeus 375 mm (315 mm)

Lämmitysala
30-50m^2

Lisäkerros
100 mm (45 kg)

Hormisuositus min.
1/2 tiiltä tai
Ø150 mm
(liitosputki 120x180 mm)
Hormiliitoksen alareuna
70 mm takan pohjasta

Punainen väri:
Hormiliitoksen paikoitus
takan alaosassa
Sininen väri:
Korvausilman tuonti takan
pohjan alueelta (vaatii
lisäkerroksen takan alle)

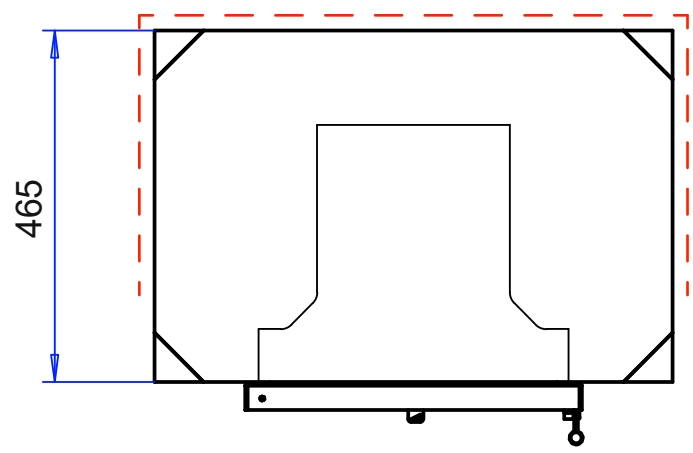

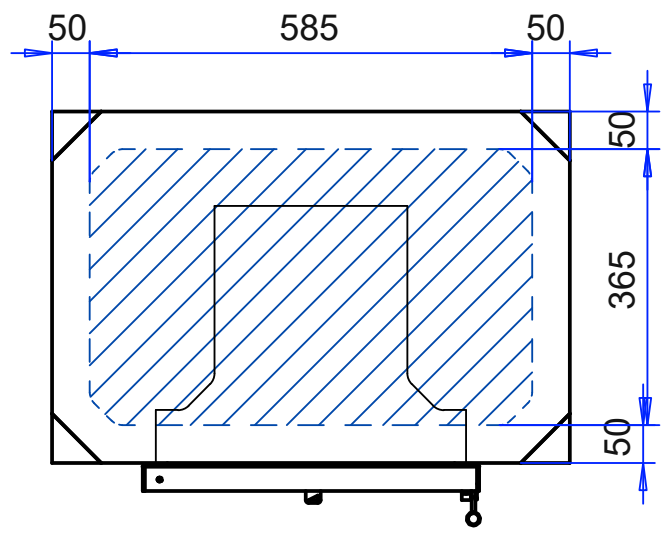

Osa	Piirustusnumero Tavaratunnus	Osan tai kokoonpanoryhmän kuvaus	Standardi tai luettelo	Muoto, malli, lajimerkki	Määrä	Laatu	Kpl

Yleistoleranssit	Mittakaava 1:10	Tuote	MARIA ALALIITOSMALLI TERÄVÄKULMAINEN LINNATULI OY
Massa 600.0 kg		Liittyy	
		Projekti H Maria	
Suunn 2018-11-16 JMS		VERTEX	Ent. / Uusi
Tark.			H10000_laatikko_kok
Hyv.			