Merkki	Muutos	Pvm	Muutt.	Hyv

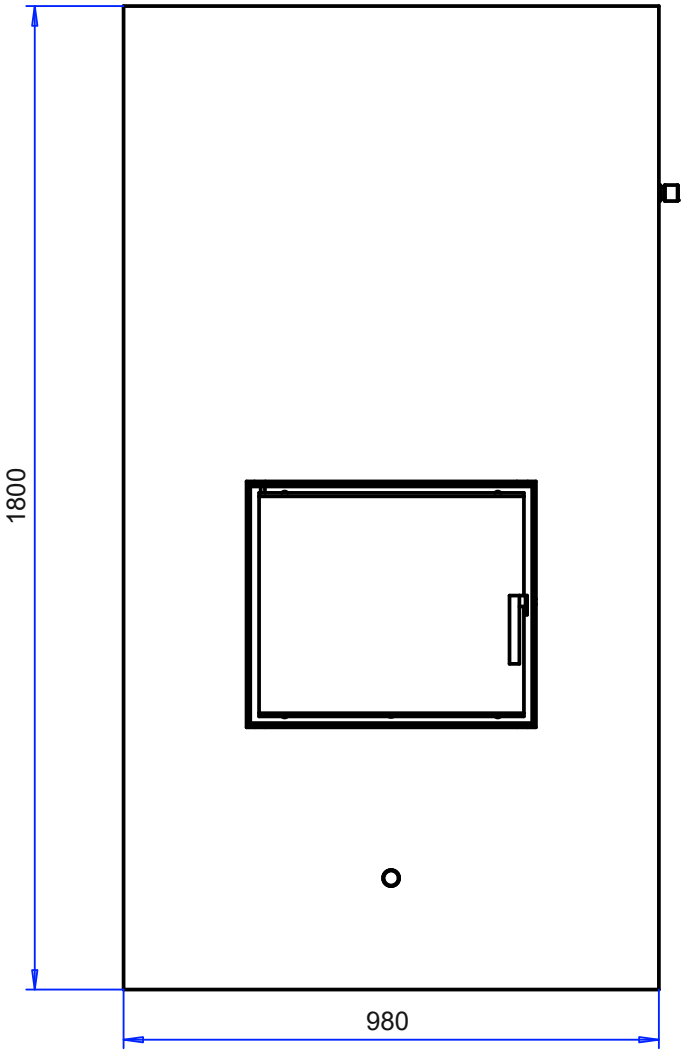

ADA TUNNEL

Leveys 980 mm
Syvyys 685 mm
Korkeus n. 1800 mm
Paino 1800 kg

Tulipesä
Syvyys 545 mm
Leveys 390 mm

Takkaluukut (muurausmitat)
Leveys 520 mm (520 mm)
Korkeus 450 mm (450 mm

Lämmitysala
70-100m^2

Lisäkerros
100 mm (100 kg)

Hormisuositus min.
3/4 tiiltä tai Ø 150 mm
(liitosputki 150x180 mm)

Punainen väri:
Hormiliitoksen paikoitus
takan yläosassa
Sininen väri:
Korvausilman tuonti takan
pohjan alueelta

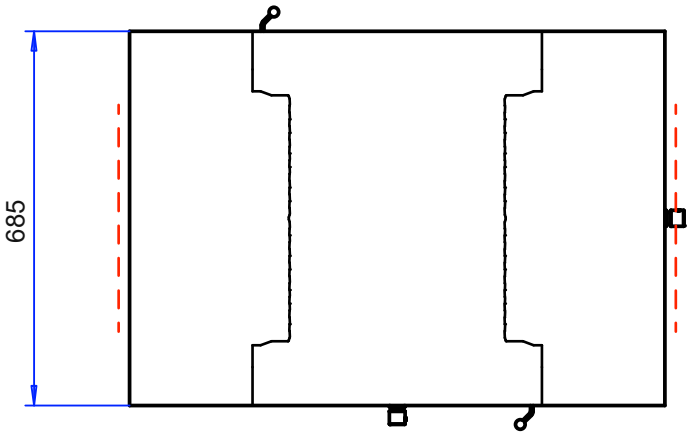

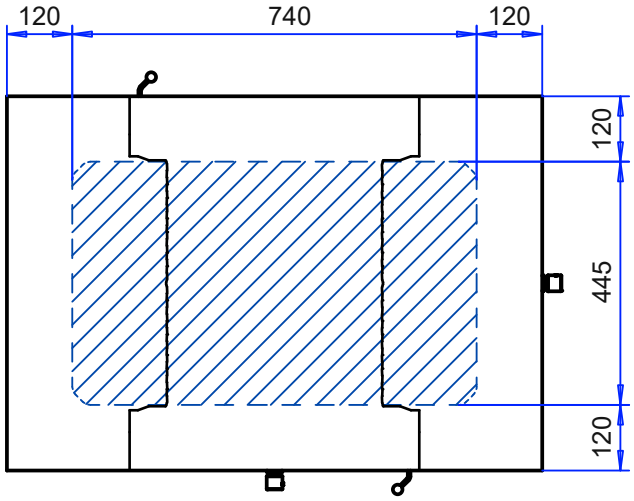

Osa	Piirustusnumero Tavaratunnus	Osan tai kokoonpanoryhmän kuvaus	Standardi tai luettelo	Muoto, malli, lajimerkki	Määrä	Laatu	Kpl

Yleistoleranssit	Mittakaava 1:10	Tuote	ADA TUNNEL YLÄLIITOSMALLI
Massa 1800.0 kg		Liittyy	
		Projekti Netherlands	LINNATULI OY
Suunn. 2018-11-30 JMS		VERTEX SYSTEMS	Ent. / Uusi
Tark.			Ada_Tunnel_YL_laatikko_
Hyv.			